- Иллюстрация -
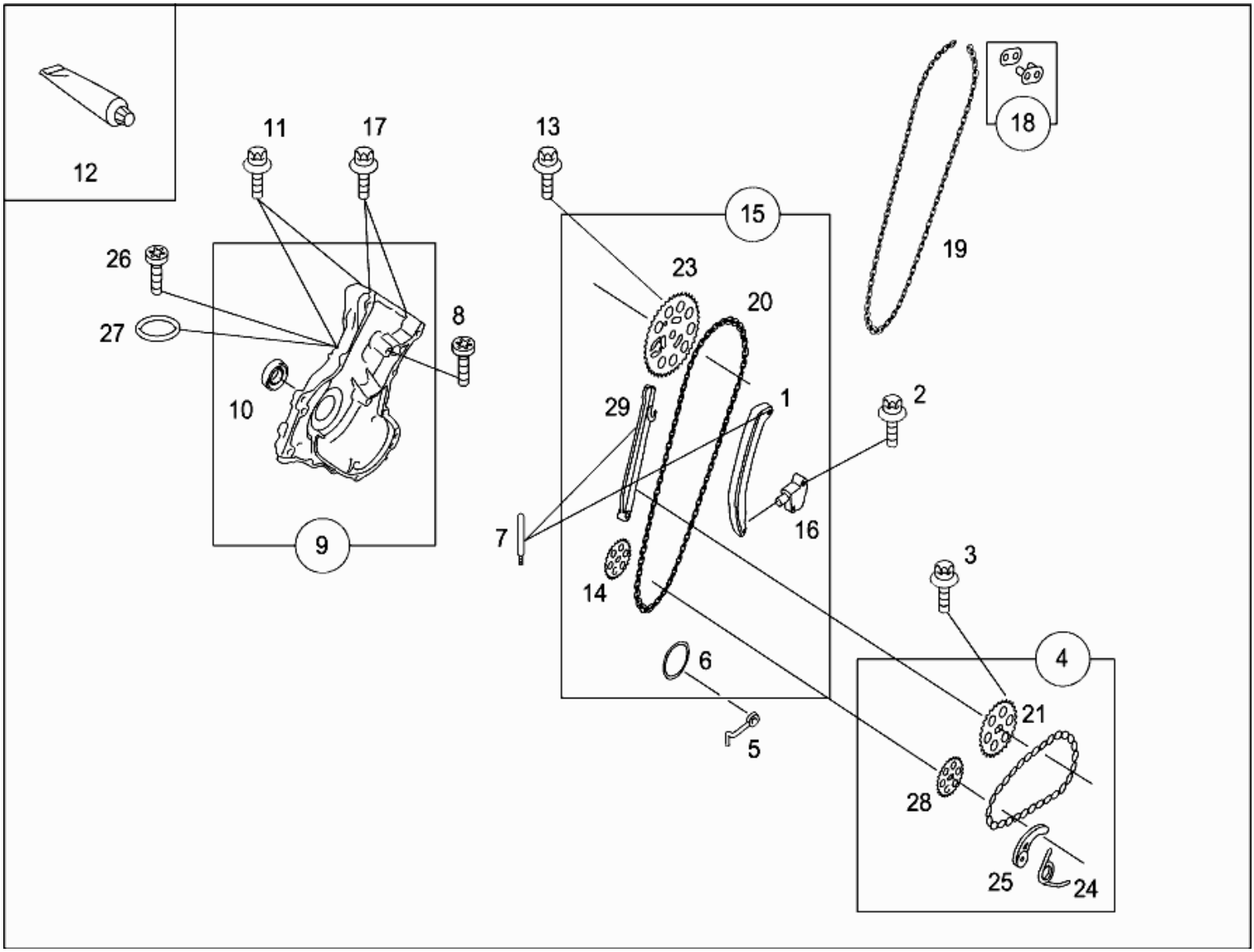
Режим :	Режим модельного ряда	Обзор мод. рядов :	SMART FORTWO COUPE
FIN/МОД. РЯД :	WME 4503321J169912	Номер каталога :	60C
VIN :		Агрегат :	
Торговое обозначение:	SMART CITY-COUPE	Мод. ряд агрегата :	
Категория :	smart	Группа :	05 - ENGINE TIMING
Рынок :	smart	Подгруппа :	045 - CHAIN DRIVE
Номер иллюстрации :	B05045000008.080918